# 第44回中日旗争奪海部地区中学校軟式野球大会

## 優勝：弥富南クラブA

### 準優勝：あま市立美和中学校

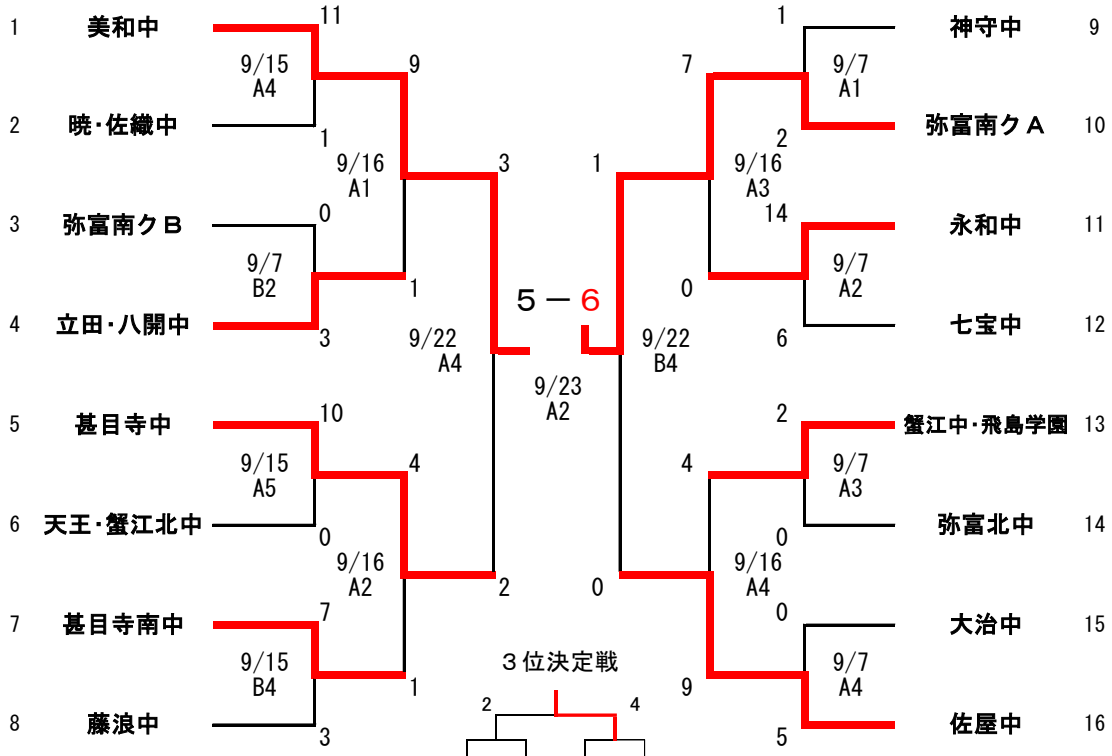


| 会　場 |
|---|
| A、B：市営球場 |

| 日　程 | |
|---|---|
| 第1試合 | 8:30 |
| 第2試合 | 10:00 |
| 第3試合 | 11:30 |
| 第4試合 | 13:00 |
| 第5試合 | 14:30 |
| 予備日 | |